Перечень опор

Лист	Наименование	Примечание
11.1	Существующие трубопроводы конденсата основных подогревателей.	
	Скользящая опора 1.	
11.2	Существующие трубопроводы конденсата основных подогревателей.	
	Пружинная подвеска 2.	
11.3	Существующие трубопроводы конденсата основных подогревателей.	
	Пружинная подвеска 3.	
11.4	Существующие трубопроводы конденсата основных подогревателей.	
	Пружинная подвеска 4.	

Взам. инв. №

Подпись и дата

Инв. № подл. 83515

Изм.	Кол.уч.	Лист	№док	Подп.	Дата

1350.12.38А–30UNB–1356–TD

Объекты III очереди строительства
ЗАО СГК (ТЭЦ)

Сетевая установка основных и пиковых подогревателей турбоагрегатов ст.№8,9. II система теплоснабжения.

Стадия	Лист	Листов
Р	11	

Н. контр.	Михеев		
Проверил	Шкитилева		20.09.13
Разработал	Михеев		20.09.13

Существующие трубопроводы конденсата основных подогревателей.
Опоры.

ОТКРЫТОЕ АКЦИОНЕРНОЕ ОБЩЕСТВО ИНСТИТУТ
ТЕПЛОЭЛЕКТРОПРОЕКТ
НИЖНИЙ НОВГОРОД

Файл

Формат А4

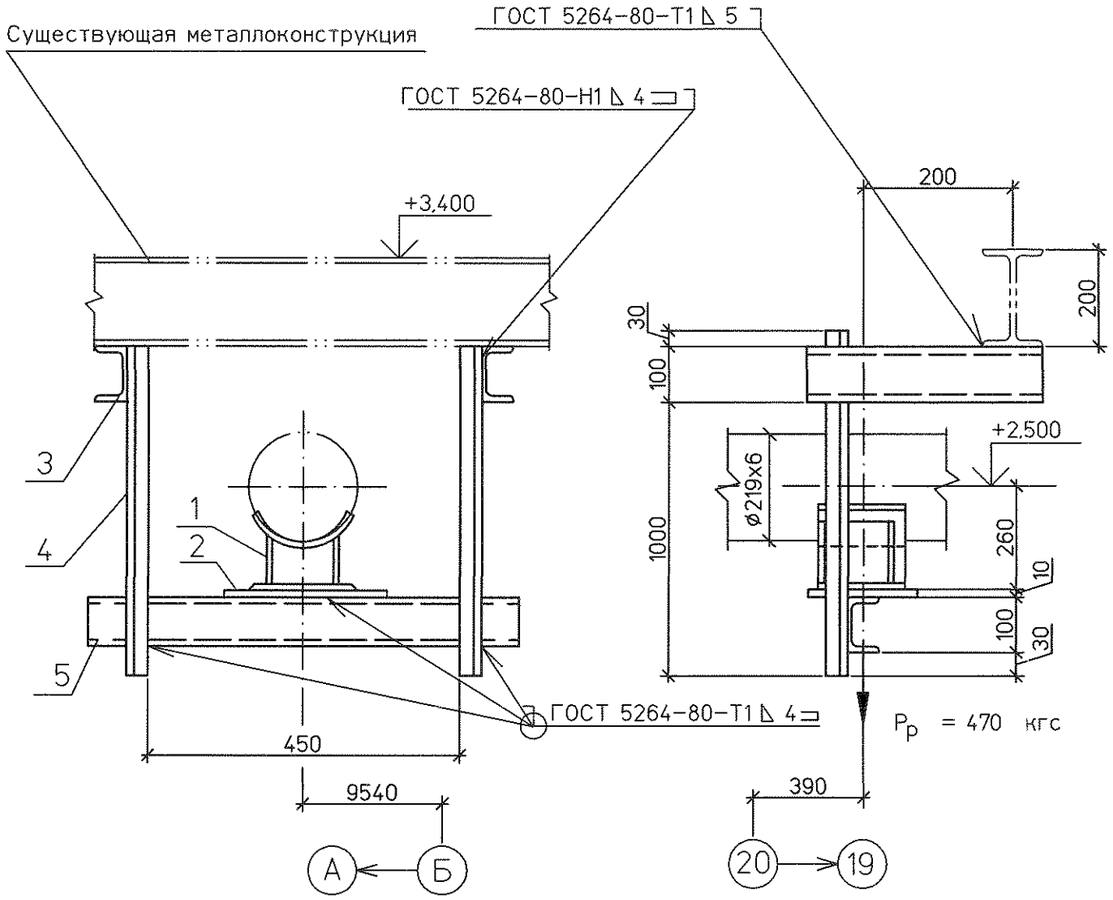

Спецификация деталей

Поз.	Обозначение	Наименование	Кол	Материал	Масса,кг ед.	Масса,кг общ.	Приме-чание
1	33 ОСТ 34-10-616-93	Опора 219У	1	Сборный	7,3	7,3	
2	ГОСТ 19903-74	Лист Б-ПН-0 10х250х200	1	Ст3сп5 ГОСТ 14637-89	3,93	3,93	
3	ГОСТ 8240-97	Швеллер 10У L=400	2	Ст3пс6 ГОСТ 535-2005	3,44	6,88	
4	ГОСТ 8509-93	Уголок 50х50х5-В L=550	2	Ст3пс6 ГОСТ 535-2005	2,1	4,2	
5	ГОСТ 8240-97	Швеллер 10У L=650	1	Ст3пс6 ГОСТ 535-2005	5,6	5,6	
	ГОСТ 9467-75	Наплавленный металл		Э42А		0,14	

ИТОГО: 28,1 кг

1 Схема расстановки опор существующих трубопроводов см. №1350.12.38А-30UNB-1356-TD л.10

Инв. № подл. 83515 | Подпись и дата 30.09.13 | Взам. инв. №

Изм.	Кол.уч.	Лист	№док.	Подп.	Дата
Н. контр.		Михеев			30.09.13
Проверил		Шкитилева			30.09.13
Разработал		Михеев			24.09.13

1350.12.38А-30UNB-1356-TD

Объекты III очереди строительства ЗАО СГК (ТЭЦ)

Сетевая установка основных и пиковых подогревателей турбоагрегатов ст.№8,9. II система теплоснабжения.

Стадия	Лист	Листов
р	11.1	

Существующие трубопроводы конденсата основных подогревателей. Скользящая опора 1

ОТКРЫТОЕ АКЦИОНЕРНОЕ ОБЩЕСТВО ИНСТИТУТ ТЕПЛОЭЛЕКТРОПРОЕКТ НИЖНИЙ НОВГОРОД

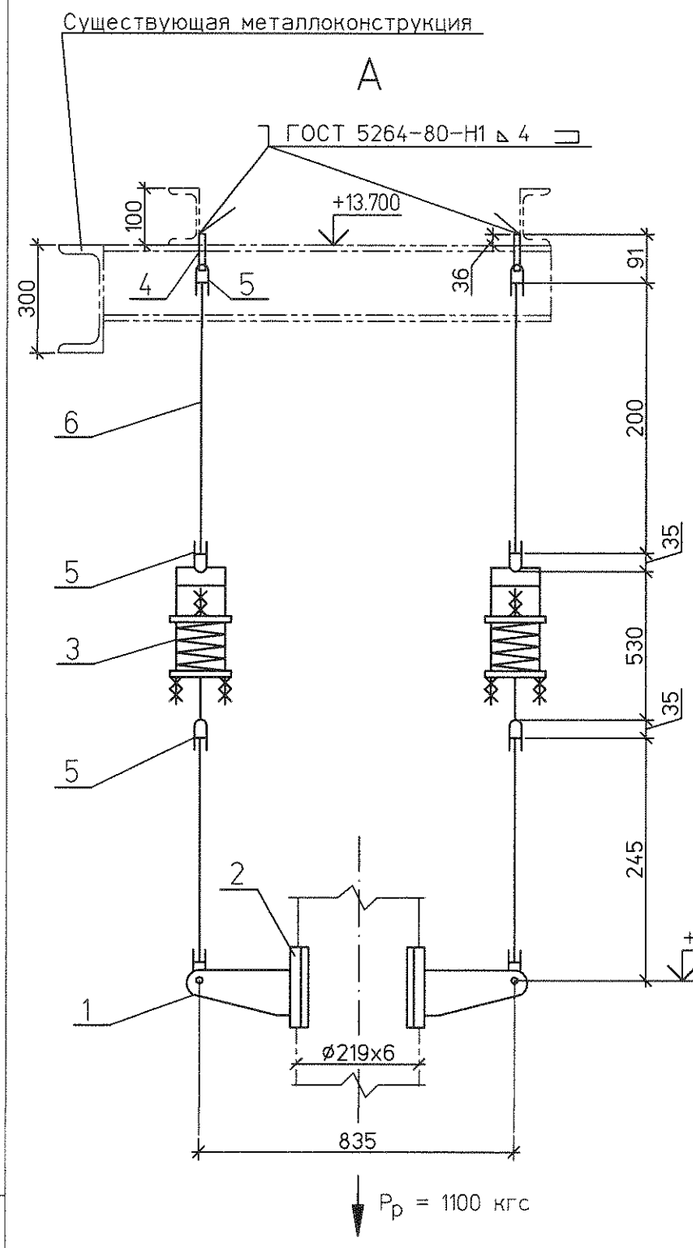

План расположения опоры.

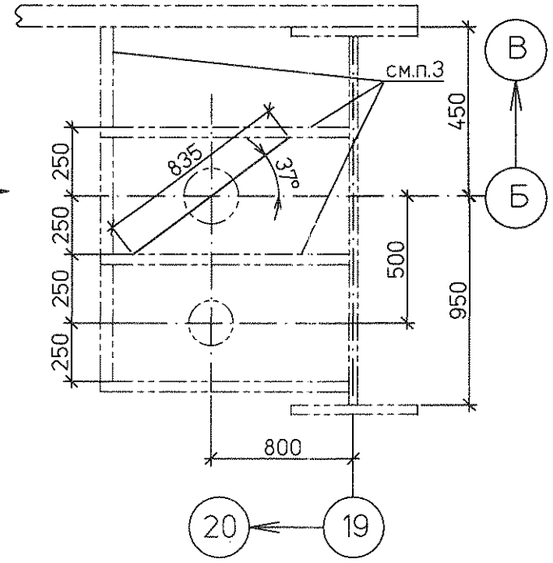

Спецификация деталей

Поз.	Обозначение	Наименование	Кол	Материал	Масса,кг ед.	Масса,кг общ.	Примечание
1	06 ОСТ 34-10-731-93	Блок подвески с плавником	2	Сборный	11.0	22.0	Тягу обрезать на монтаже.
2	2-23 ОСТ 34-10-733-93	Накладка	2	20-3-Т ГОСТ 1577-93	1.9	3,8	
3	17 ОСТ 34-10-743-93	Блок пружинный	2	Сборный	24.6	49.2	
4	1350.12.38А-30UNB-1356-TD л.12	Проушина 20	2	С235 ГОСТ 27772-88	1,17	2,34	
5	1-03 ОСТ 34-10-729-93	Ушко	6	20-а ГОСТ1050-88	0,49	2,94	
6	ГОСТ 2590-2006	Круг В-20 L=200	2	20 ГОСТ 1050-88	0,49	0,98	
	ГОСТ 9467-75	Наплавленный металл		Э42А		0.4	

ИТОГО: 81,7 кг

1 Схема расстановки опор существующих трубопроводов см. №1350.12.38А-30UNB-1356-TD л.10

2 Технические требования к сварке деталей опор трубопроводов смотрите ОСТ 34-10-723-93.

3 Балки заказаны с опорой 9 см. №1350.12.38А-30UNB-1357-TD л.18.8

ХАРАКТЕРИСТИКИ ПРУЖИНЫ

ТАБЛИЧНЫЕ ДАННЫЕ			ПРИ УСТАНОВКЕ		В РАБОЧЕМ СОСТ.		В ХОЛОДН. СОСТ.		ПРИ ГИДРОИСПЫТ		Нагрузка на несущие конструкции
Допускаемая рабочая нагрузка Рмакс.кгс	Прогиб при допускаемой раб.нагр λмакс.мм	Высота пружины в своб. сост. Нсв.мм	Высота пружины Нм. мм	Нагрузка на пружину Рм .кгс	Высота пружины Нраб.мм	Нагрузка на пружину Рраб.кгс	Высота пружины Нхол.мм	Нагрузка на пружину Рхол.кгс	Высота пружины Нг.мм	Нагрузка на пружину Рг.кгс	Рконстркгс
1190	70	188	167	350	157	529	156	536	–	530	1610

Изм.	Кол.уч.	Лист	№док.	Подп.	Дата
Н. контр.	Михеев				
Проверил	Шкитилева				
Разработал	Михеев				17.09.13

1350.12.38А-30UNB-1356-TD

Объекты III очереди строительства ЗАО СГК (ТЭЦ)

Сетевая установка основных и пиковых подогревателей турбоагрегатов ст.№8,9. II система теплоснабжения.

Стадия	Лист	Листов
р	11.2	

Существующие трубопроводы конденсата основных подогревателей. Пружинная подвеска 2

ОТКРЫТОЕ АКЦИОНЕРНОЕ ОБЩЕСТВО ИНСТИТУТ ТЕПЛОЭЛЕКТРОПРОЕКТ НИЖНИЙ НОВГОРОД

Инв. № подл. 83515 | Подпись и дата 30.09.13 | Взам. инв. №

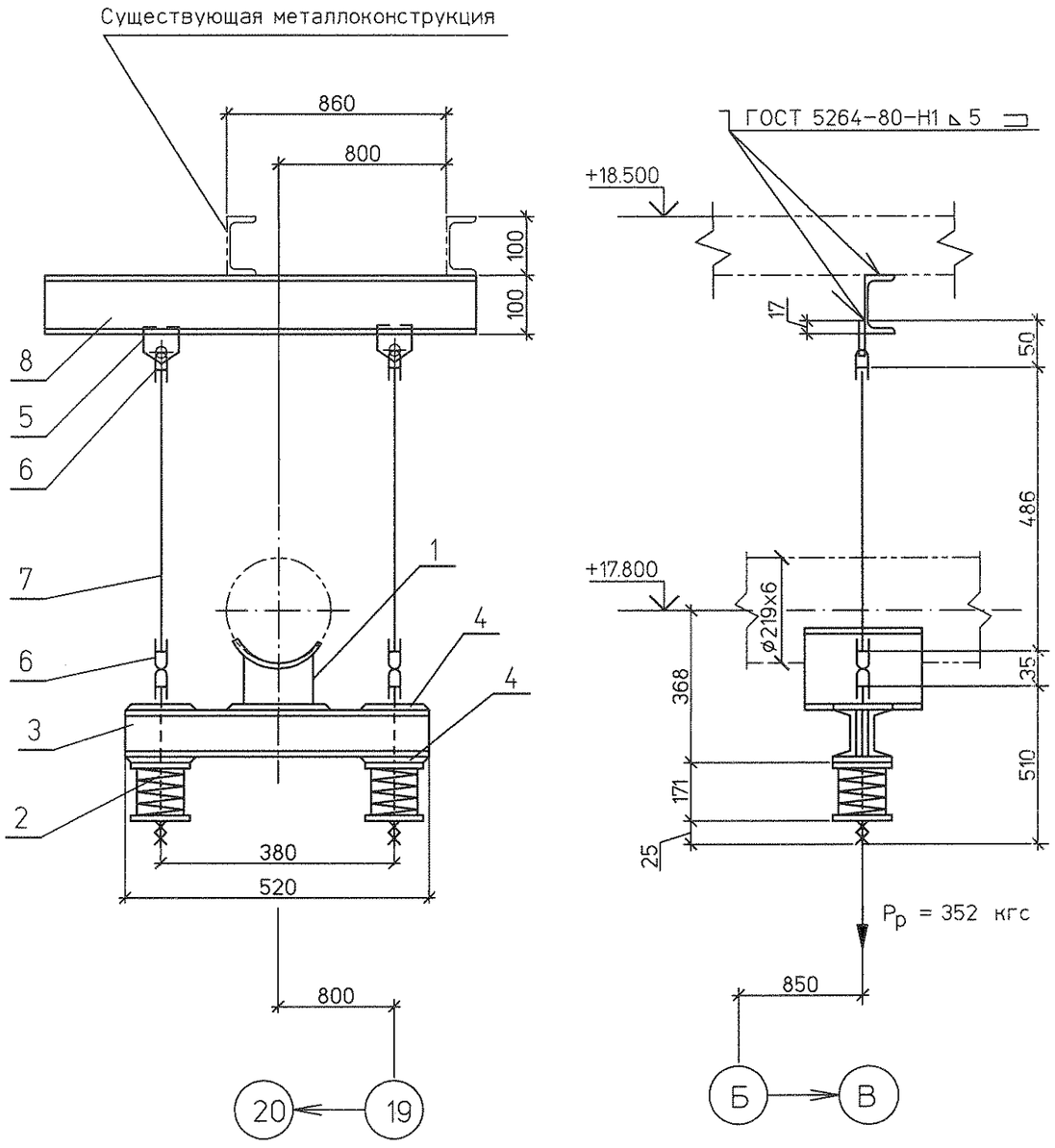

Спецификация деталей

Поз.	Обозначение	Наименование	Кол	Материал	Масса,кг ед.	Масса,кг общ.	Приме-чание
1	33 ОСТ 34-10-616-93	Опора 219У	1	Сборный	7,3	7,3	
2	14 ОСТ 34-10-745-93	Блок пружинный опорный	2	Сборный	4,9	9,8	
3	ГОСТ 8240-97	Швеллер 10У L=520	2	Ст3пс6 ГОСТ 535-2005	4,47	8,94	
4	ГОСТ 19903-74	Лист Б-ПН-0 10х120х120	4	Ст3сп5 ГОСТ 14637-89	1,1	4,4	
5	1350.12.38А-30UNB-1356-TD л.12	Проушина 12	2	С235 ГОСТ 27772-88	0,1	0,2	
6	1-01 ОСТ 34-10-729-93	Ушко	4	20-а ГОСТ1050-88	0,12	0,48	
7	ГОСТ 2590-2006	Круг В-12 L=500	2	20 ГОСТ 1050-88	0,444	0,888	Тягу обре-зать на монтаже.
8	ГОСТ 8240-97	Швеллер 10У L=1200	1	Ст3пс6 ГОСТ 535-2005	10,3	10,3	
	ГОСТ 9467-75	Наплавленный металл		Э42А		0,2	

ИТОГО: 42,5 кг

1 Схема расстановки опор существующих трубопроводов см.№1350.12.38А-30UNB-1356-TD л.10
2 Технические требования к сварке деталей опор трубопроводов смотрите ОСТ 34-10-723-93.

ХАРАКТЕРИСТИКИ ПРУЖИНЫ

ТАБЛИЧНЫЕ ДАННЫЕ			ПРИ УСТАНОВКЕ		В РАБОЧЕМ СОСТ.		В ХОЛОДН. СОСТ.		ПРИ ГИДРОИСПЫТ		Нагрузка на несущие конструк-ции
Допускаемая рабочая нагрузка Pмакс.кгс	Прогиб при допускаемой раб.нагр λмакс.мм	Высота пружины в своб. сост. Hсв.мм	Высота пружины	Нагрузка на пружину	Высота пружины	Нагрузка на пружину	Высота пружины	Нагрузка на пружину	Высота пружины	Нагрузка на пружину	
			Hм. мм	Pм .кгс	Hраб.мм	Pраб.кгс	Hхол.мм	Pхол.кгс	Hг.мм	Pг.кгс	Pконстркгс
278	70	151	110	162	107	176	100	203	–	200	609

Изм.	Кол.уч.	Лист	№док.	Подп.	Дата	1350.12.38А-30UNB-1356-TD		
						Объекты III очереди строительства ЗАО СГК (ТЭЦ)		
						Сетевая установка основных и пиковых подогревателей турбоагрегатов ст.№8,9. II система теплоснабжения.	Стадия: р	Лист: 11.3	Листов:
Н. контр.		Михеев			30.09.13	Существующие трубопроводы конденсата основных подогревателей. Пружинная подвеска 3	ОТКРЫТОЕ АКЦИОНЕРНОЕ ОБЩЕСТВО ИНСТИТУТ ТЭП ТЕПЛОЭЛЕКТРОПРОЕКТ НИЖНИЙ НОВГОРОД	
Проверил		Шкитилева			17.09.13			
Разработал		Михеев			17.09.13			

Инв. № подл. 83515 | Подпись и дата 30.09.13 | Взам. инв. №

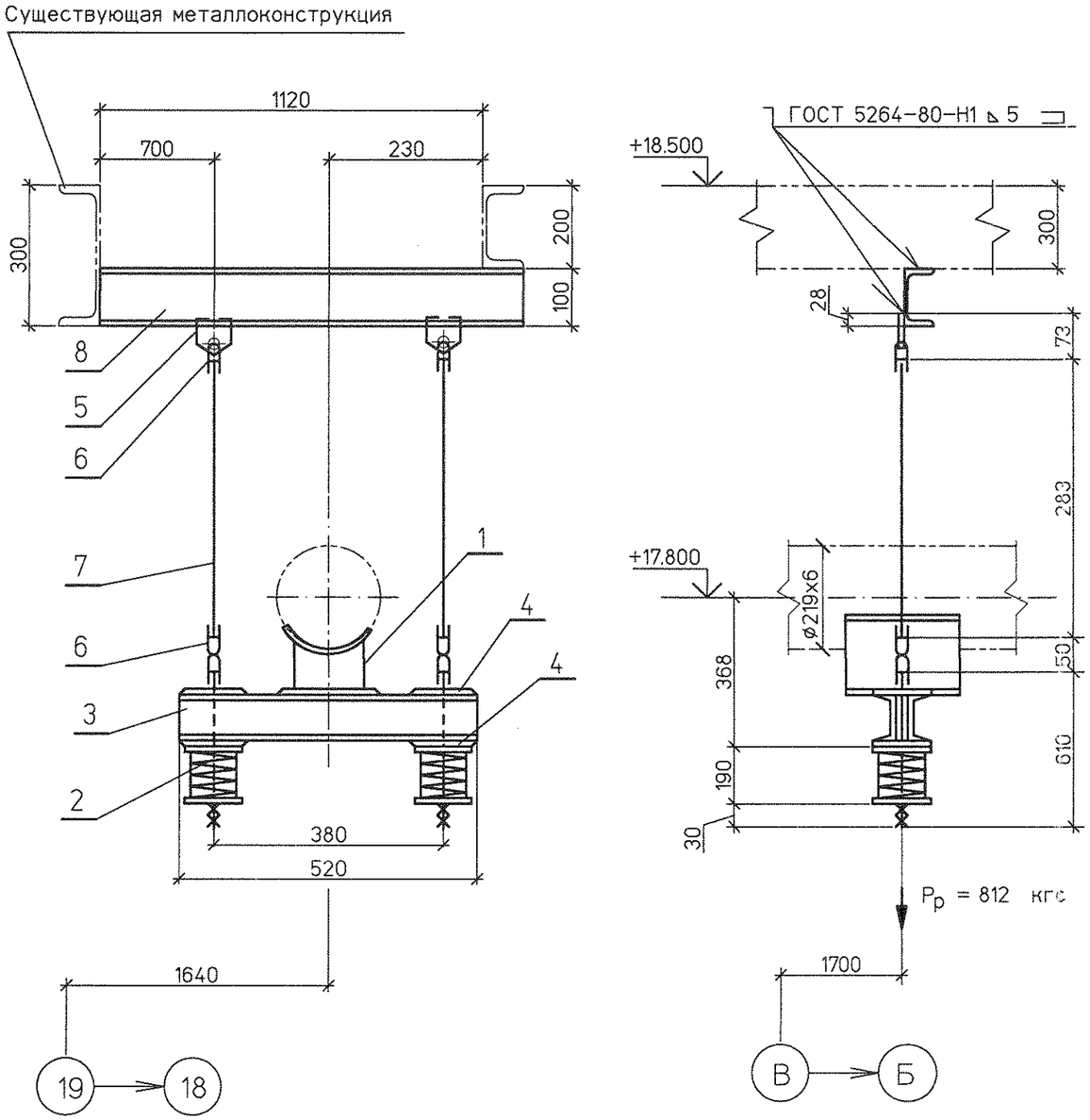

Спецификация деталей

Поз.	Обозначение	Наименование	Кол	Материал	Масса,кг ед.	Масса,кг общ.	Примечание
1	33 ОСТ 34-10-616-93	Опора 219У	1	Сборный	7,3	7,3	
2	15 ОСТ 34-10-745-93	Блок пружинный опорный	2	Сборный	10,0	20,0	
3	ГОСТ 8240-97	Швеллер 10У L=520	2	Ст3пс6 ГОСТ 535-2005	4,47	8,94	
4	ГОСТ 19903-74	Лист Б-ПН-0 10х120х120	4	Ст3сп5 ГОСТ 14637-89	1,1	4,4	
5	1350.12.38А-30UNB-1356-TD л.12	Проушина 16	2	С235 ГОСТ 27772-88	0,35	0,7	
6	1-02 ОСТ 34-10-729-93	Ушко	4	20-а ГОСТ1050-88	0,28	1,12	
7	ГОСТ 2590-2006	Круг В-16 L=300	2	20 ГОСТ 1050-88	0,474	0,95	Тягу обрезать на монтаже.
8	ГОСТ 8240-97	Швеллер 10У L=1200	1	Ст3пс6 ГОСТ 535-2005	10,3	10,3	
	ГОСТ 9467-75	Наплавленный металл		Э42А		0,3	

ИТОГО: 54,0 кг

1 Схема расстановки опор существующих трубопроводов см.№1350.12.38А-30UNB-1356-TD л.10
2 Технические требования к сварке деталей опор трубопроводов смотрите ОСТ 34-10-723-93.

ХАРАКТЕРИСТИКИ ПРУЖИНЫ

ТАБЛИЧНЫЕ ДАННЫЕ			ПРИ УСТАНОВКЕ		В РАБОЧЕМ СОСТ.		В ХОЛОДН. СОСТ.		ПРИ ГИДРОИСПЫТ		Нагрузка на несущие конструкции
Допускаемая рабочая нагрузка Pмакс.кгс	Прогиб при допускаемой раб.нагр λмакс.мм	Высота пружины в своб. сост. Hсв.мм	Высота пружины	Нагрузка на пружину	Высота пружины	Нагрузка на пружину	Высота пружины	Нагрузка на пружину	Высота пружины	Нагрузка на пружину	
			Hм. мм	Pм .кгс	Hраб.мм	Pраб.кгс	Hхол.мм	Pхол.кгс	Hг.мм	Pг.кгс	Pконстркгс
534	70	166	115	389	113	406	113	408	–	408	1225

Изм.	Кол.уч.	Лист	№док.	Подп.	Дата
Н. контр.		Михеев			30.08.12
Проверил		Шкитилева			30.08.12
Разработал		Голуб			30.08.12

1350.12.38А-30UNB-1356-TD

Объекты III очереди строительства ЗАО СГК (ТЭЦ)

Сетевая установка основных и пиковых подогревателей турбоагрегатов ст.№8,9. II система теплоснабжения.

Стадия	Лист	Листов
р	11.4	

Существующие трубопровод конденсата основных подогревателей. Пружинная подвеска 4

ОТКРЫТОЕ АКЦИОНЕРНОЕ ОБЩЕСТВО ИНСТИТУТ ТЕПЛОЭЛЕКТРОПРОЕКТ НИЖНИЙ НОВГОРОД

Инв. № подл. 83515 | Подпись и дата 30.08.12 | Взам. инв. №